アルミニウム合金製 移動式作業台

DWS－D型　組立説明書

●部品表

組立前に必ず部品の数量を確かめてください。

名　称		形　状	数　量 240～300型	数　量 330･360型
階段		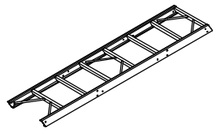	1	1
天板		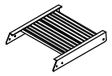	1	1
背面わく		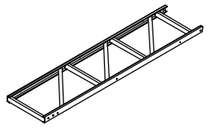	1	1
布わく（上）		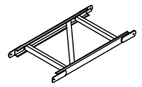	1	1
布わく（下）		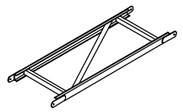	1	1
架台		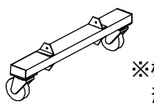 ※機種によって形状が異なります	2	2
台車わく		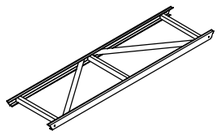	1	1
背面アウトリガー				左右 1セット
袋詰め部品	六角ボルト 平座金×2 ゆるみ止めナット	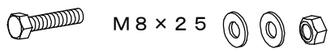 M8×25	4 セット	6 セット
	六角ボルト 平座金×2 ゆるみ止めナット	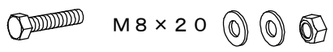 M8×20	18 セット	18 セット
	六角ボルト 平座金×2 ゆるみ止めナット	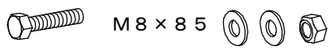 M8×85		2 セット

このたびは本製品を、お買い上げいただきましてありがとうございます。
正しく組立てていただくため、組立前にこの説明書をよくお読みください。

組立前の準備	準備する道具……スパナ（ＪＩＳ　呼び１３）
組立説明	この製品は各ユニットで構成され、これらをボルト・ナット類で締め付けて組立てる構造となっています。

【１】架台を裏向きで床に置き、台車わくをボルト・ナットで左右２ヶ所ずつ、仮止めしてください。

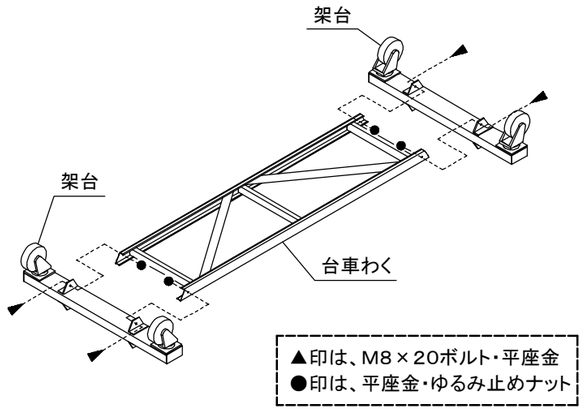

【２】階段と天板と背面わくと布わくをボルト・ナットで仮止めしてください。
① 階段と天板をボルト・ナットで左右２ヶ所ずつ仮止めしてください。
② 次に天板の後側に背面わくをボルト・ナットで左右１ヶ所ずつ、仮止めしてください。
③ ①②で仮止めしたものに布わく（上）、布わく（下）の順で、順次ボルト・ナットで仮止めしてください。

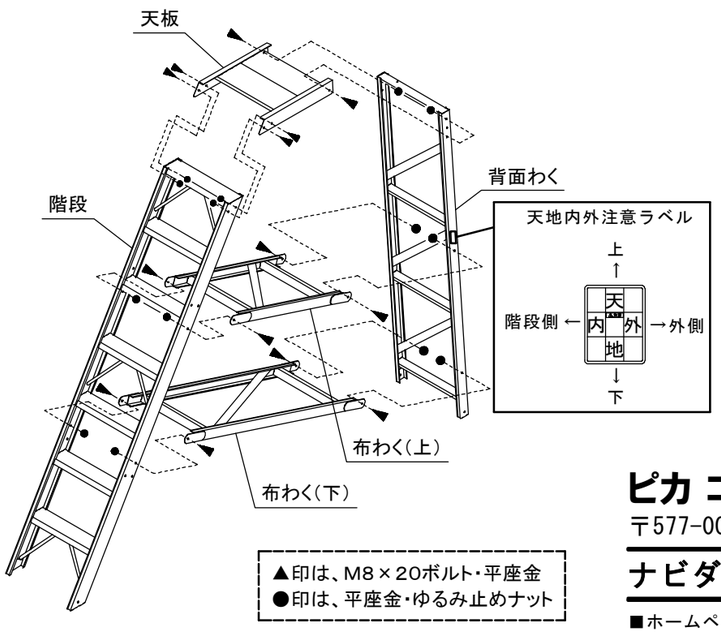

【３】【１】【２】で仮止めしたものをボルト・ナットで左右２ヶ所ずつ仮止めしてください。
各ユニットが正しい位置に取付けられていることを確認した後、順次ボルト・ナットを確実に締め付けてください。

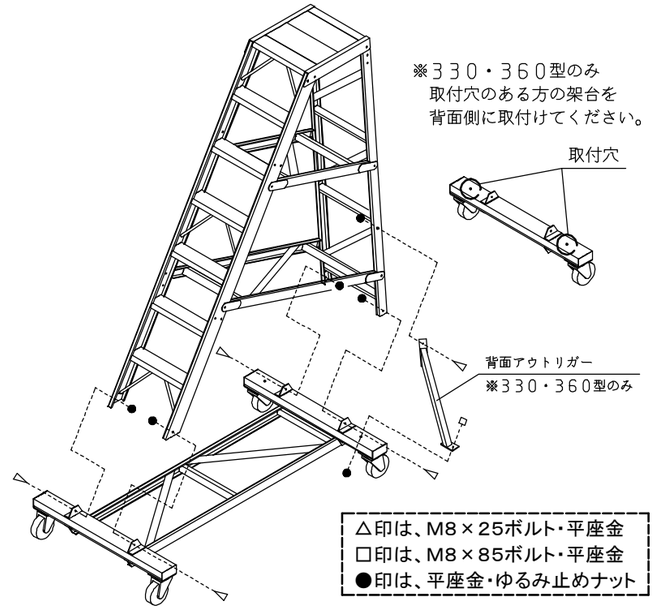

完成図

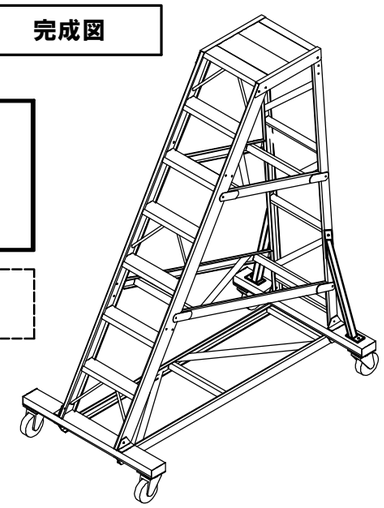

⚠ 注意

全てのボルト･ナットが確実に締まっているかを確認後、手すりの取付を行い、階段及び天板に乗り、軽くゆさぶり異常の無いことを確認してください。

手すりの取付けは手すりの組立説明書をお読みください。

ピカ コーポレイション
〒577-0013 大阪府東大阪市長田中4-4-10
ナビダイヤル 0570-064065（土日・祝祭日を除く9:00～17:00まで）
■ホームページアドレス　https://www.pica-corp.jp

※この取扱説明書の無断転用を禁じます。

P25. 06
7193207011 65